-305035230

- არ გამოიყენოს ნახაზები
- ყველა ზომა უნდა გადამოწმდეს ადგილზე
- ნახაზის ორიგინალ ნახაზებად ითვლება ფაქტობრივ დაგეგმარებაზე ეფუძნებული ელექტრონული ვერსია, საარქივო ეგზემპლარი ელექტრონულ ფორმატში
- ყველა ნახაზის ავტორი ინარჩუნებს ავტორობის, ინტელექტუალური საკუთრების, ასევე ბიბლიოგრაფიული უფლებებს, ეკრძალება ნებისმიერი ასლის გადაღება, ბეჭდვა, ტირაჟირება ან ტრანსფერი ნებისმიერ ფორმატში
- დოკუმენტაციის, გეგმარებითა და დეტალების ეროვნული ბიბლიოთეკა
- საბანაკო ინფრასტრუქტურა
- ინფორმაციული ბანერი
- ეროვნული ბიბლიოთეკა
- ბანაკის ადგილზე ტრანსპორტირება
- ბანაკის ადგილზე ელექტროენერგიის, ბუნებრივი აირის, ინტერნეტის, ტელეფონის, ტელევიზიის, ანტენა-ფანჯრის
- ბანაკის ადგილზე ნებადართული ინფორმაციული ნიშნები
- ბანაკის ადგილზე ბეტონის ნარევების, ასფალტის, ბეტონის ნაკეთობების, ინერტული მასალების, ბეტონის ნაკეთობების, ბეტონის ნაკეთობების, ბეტონის ნაკეთობ

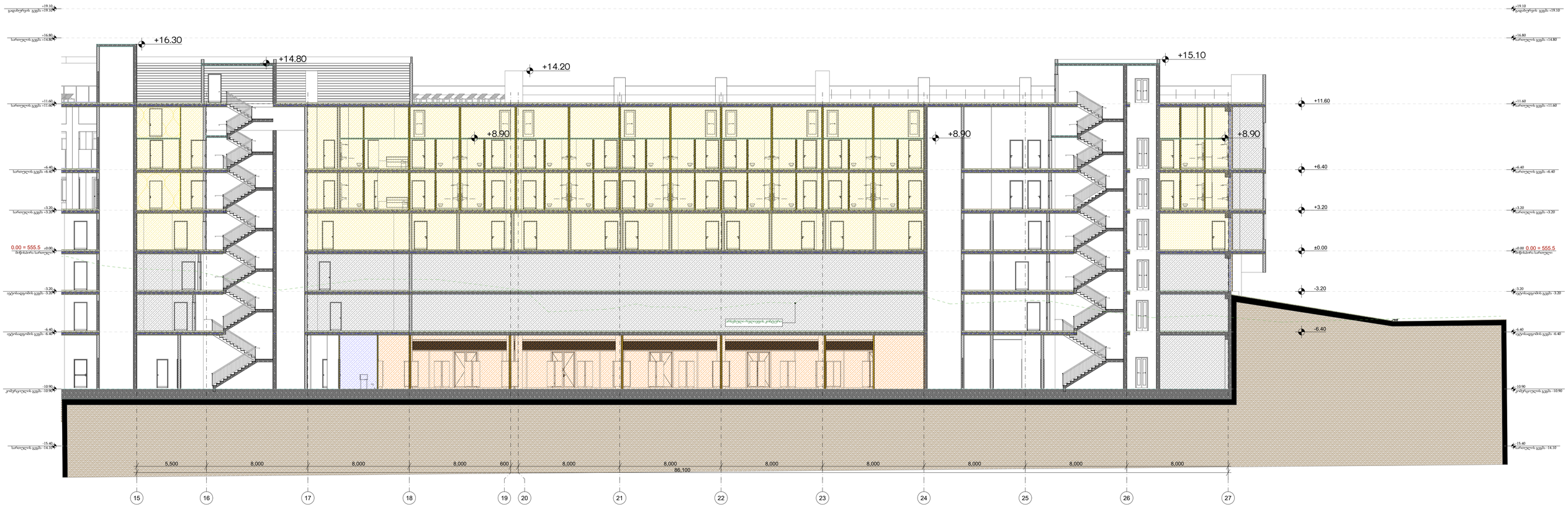

-3.20/555.20

- ეარ.ველოფილი ნაგებობა
- ფასადის ბოლო ქიმი ბეტონის ელემენტებზე ბეჭდური
- ნაგებობა ბოლოს, ნაგებობაზე ეზოსაკენ ფასადზე დაკეთებული ბეჭდური, საკარიერო ელემენტის ბეჭდური, ბეტონის ელემენტი
- ფასადის ნაგებობა ბეტონი ელემენტი ეზოს მხარეს, ბეტონ და ბეჭდ ნაგებობა, ფასადის ნაგებობა, ფასადზე ბეჭდ ნაგებობა, ბეტონ ელემენტი ნაგებობა, ბეტონ ელემენტი
- ფერადოვანი ფასადი, ბეჭდ ფასადზე ფერადოვანი ბეტონ ელემენტი ბეჭდ ნაგებობა, ბეტონ ელემენტი
- საბაღარო სასადილო ბეჭდ ფასადზე ბეჭდ ფასადზე ბეჭდ ბეტონ ელემენტი ბეჭდ ბეტონ ელემენტი, ბეჭდ ბეტონ ელემენტი, ბეჭდ ბეტონ ელემენტი,

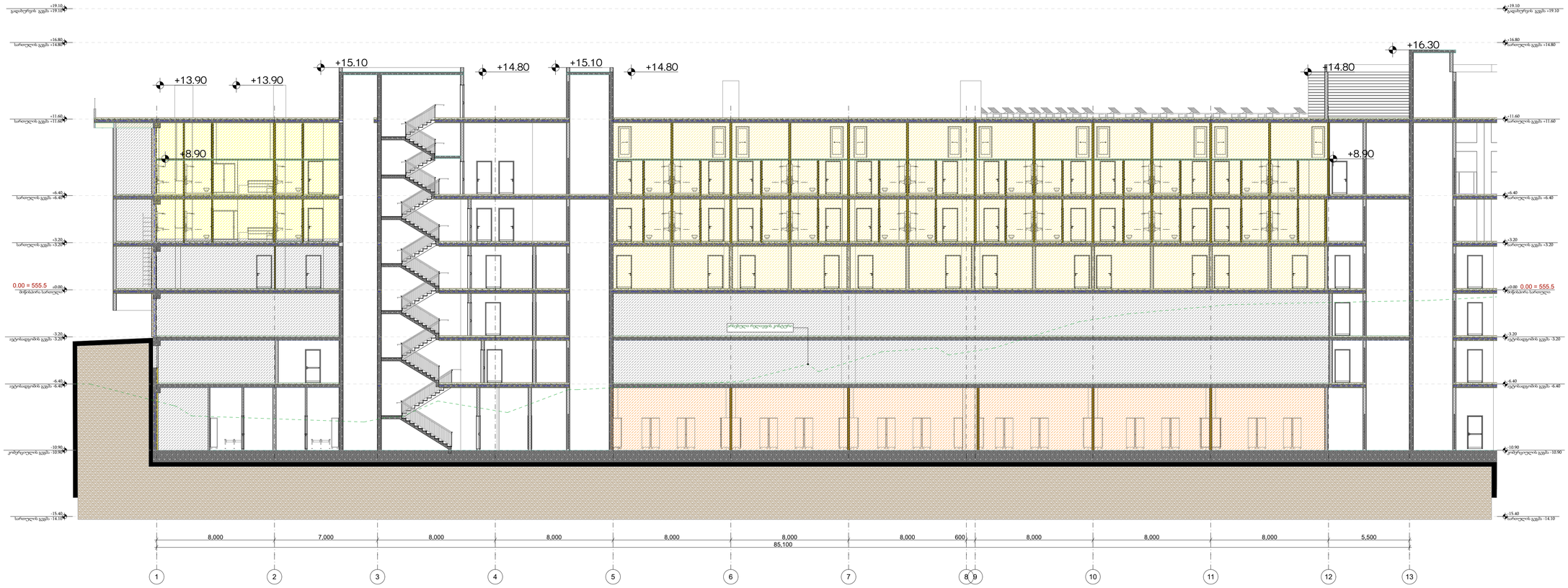

-305/035/30

- არ გამოიყენოს ნებისმიერი
- ყველა ზომა უნდა გადამოწმდეს ადგილზე
- ნახაზის ელექტრონული ფორმატი წარმოადგენს ავტორის საკუთრებას. ნებადართულია მხოლოდ ავტორისგან მიღებული ნებართვის საფუძველზე
- ყველა ნახაზის ბრაბლიერები, ტექნიკური ანგარიშები, ტექნიკური ინსტრუქციები, ელექტრონული ფორმატი, ტექნიკური ანგარიშები, ტექნიკური ინსტრუქციები
- ფოტოგრაფიული, ტექნიკური ფოტოგრაფიული ინფორმაციის ფლეშ ბარათებზე, ბარათებზე
- სანებართვო სამუშაოებისა ფოტოგრაფიული ინფორმაციის ამსახველი ფოტოგრაფიული ფაილების ფლეშ ბარათებზე, ბეჭდვითი ფორმატი
- ნებადართულია ნებისმიერ ფაილურ ფორმატში, ელექტრონული ფორმატი
- ზომები ყველა ნახაზის ინფორმაციის ელექტრონული ფორმატ

პროექტის დამფუძნებელი ფირმის	სამეცნიერო ფირმის	საინჟინერო ფირმის	ფირმა	კონსულტი ფირმის	სამეცნიერო ფირმის	ეტაპი: პირველი ფირმის	დამკვეთი შპს LINE GEORGIA 404906722	მთავარი არქიტექტორი მაია ჯიბუტი XIBUTARAZVILI	პროექტის პასუხისმგებელი გურამი სიჯინავა	სათაური სასტუმრო კომპლექსი	მისამართი ქალაქი თბილისი, ბულაჩაურის ქუჩა სს: 01.12.21.001.538	პროექტის სტადია არქიტექტურული ნაწილი	ნახაზის სახელწოდება კიბის ჭრილი 1	მასშტაბი 1:150	Code A.02.3	თარიღი ივლისი 2025 წ.	შპს: " *Line Georgia* " LINE GEORGIA 0112 თბილისი, საკარიერული მაბავრის ქუჩა №6

-305093530

- - ენერგოეფექტური ნაგებობები
- - ყველა ზონაში 24სთ-ანი ელექტრომომარაგება
- - ნაგებობა, მორიგი, ნაგებობები, ეზოსკენა ფასადზე ფანჯრების ეკრანირება ალუმინის ჟალუზიებით
- - ყველა ნაგებობა ბეტონის, ლითონის, ხის, ალუმინის, PVC-ის ფანჯრებით, ორმაგ ბლოკებით, ორმაგ ბლოკებში ინერტული აირით, ენერგოეფექტური ფანჯრებით, ორმაგ ბლოკებში ნაგებობის ფასადზე, ბინის ფასადზე ორმაგ ბლოკებში ინერტული აირით
- - ფილების ნაგებობის ბეტონისა ფასადზე ალუმინის ალუმინის ფანჯრებით
- - სახანძრო სარეკომენდაციო ინფორმაციები ინსტალაციებზე
- - ინფორმაციები ელექტრო ინსტალაციებზე
- - ინფორმაციები ელექტრო ინსტალაციებზე
- - ინფორმაციები ელექტრო

ᲙᲘᲑᲘᲡ ᲓᲔᲢᲐᲚᲣᲠᲘ ᲜᲐᲮᲐᲖᲘ

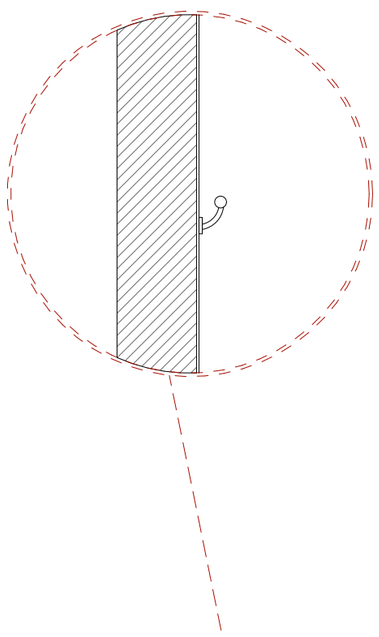

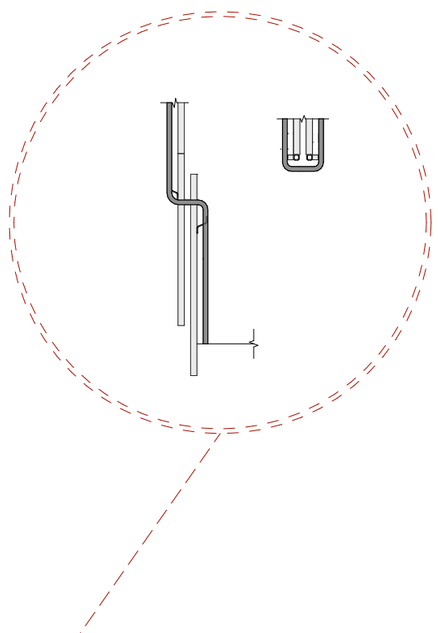

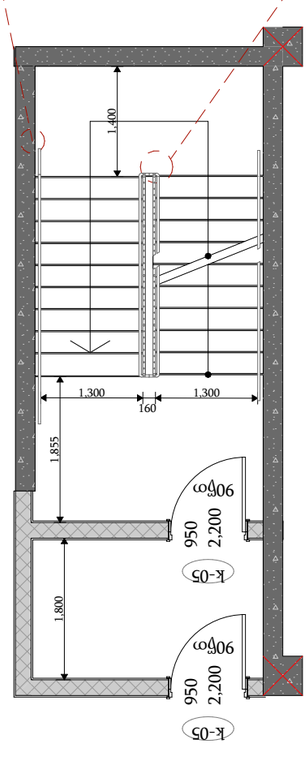

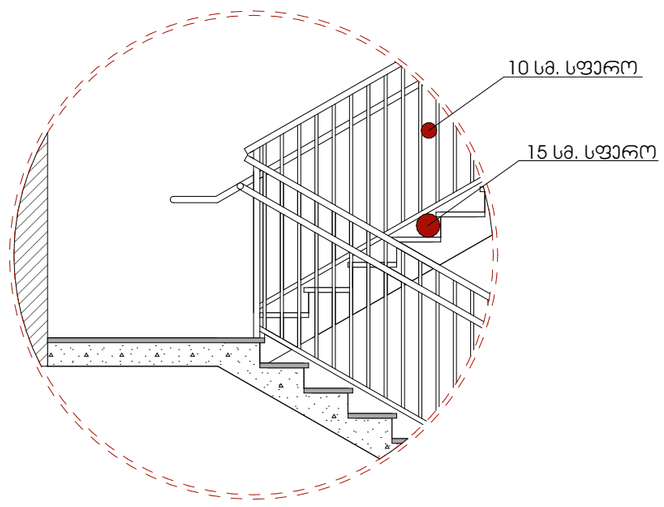

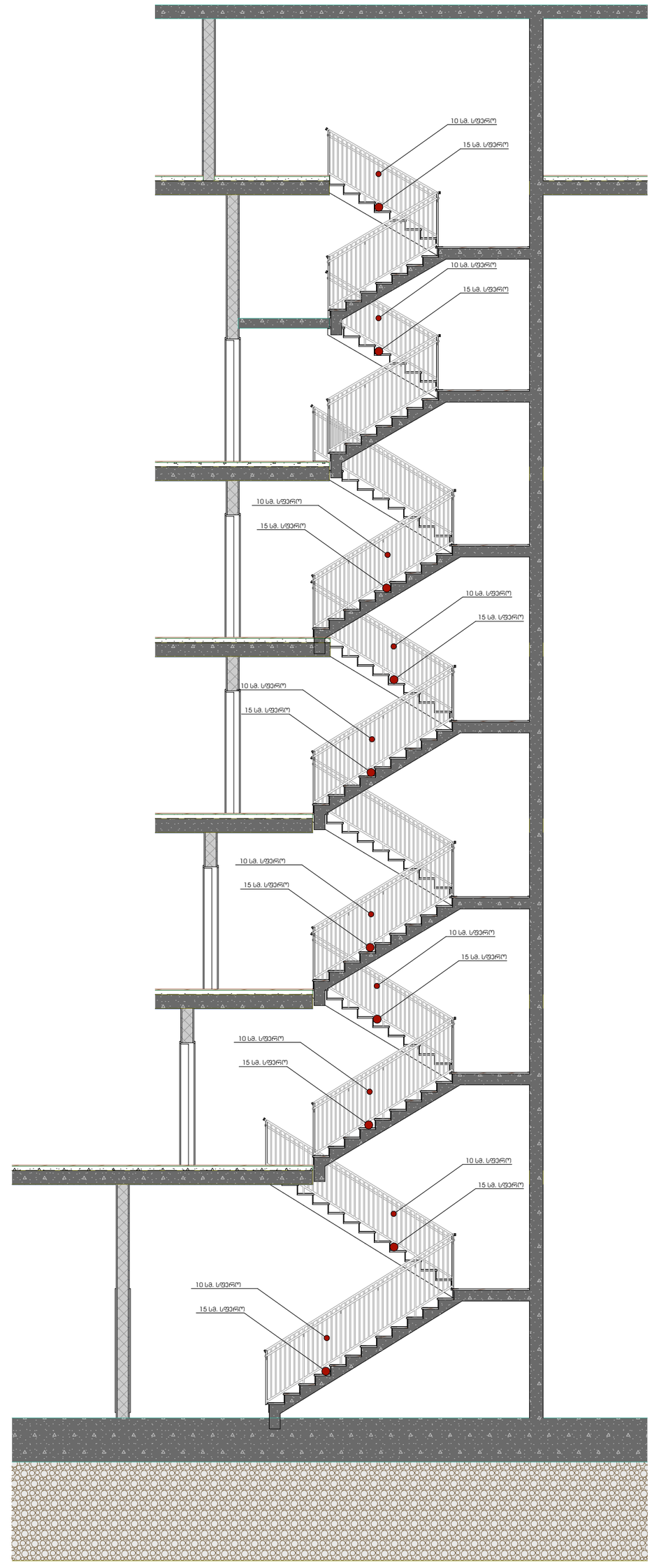

ᲓᲔᲠᲔᲤᲜᲘᲡ ᲭᲐᲠᲘᲡ
ᲒᲐᲛᲬᲝᲕᲘ ᲛᲐᲮᲔᲚᲐ

ლიფტების ჯვანძები და სპეციფიკაცია.

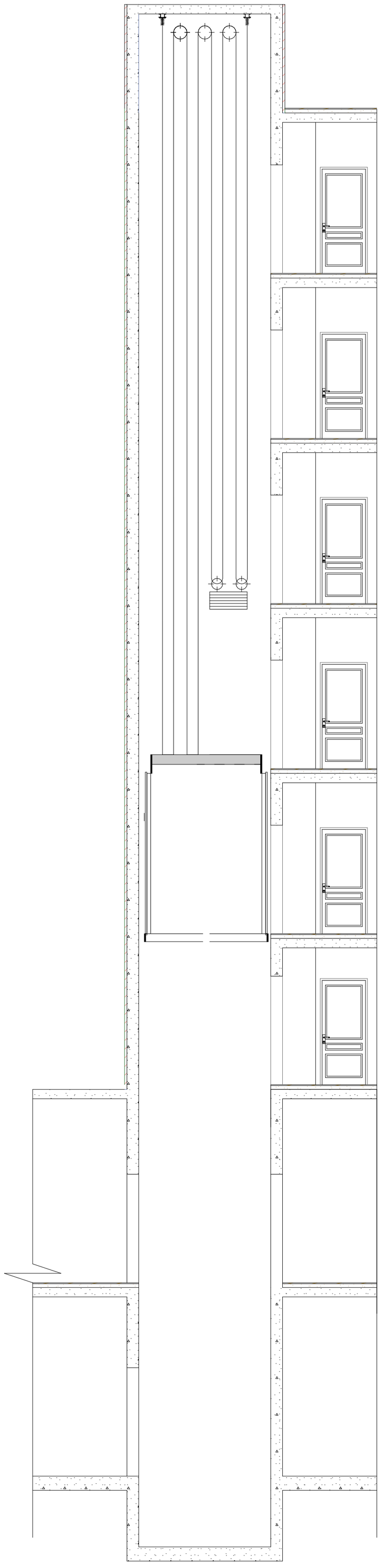

განმარტება:
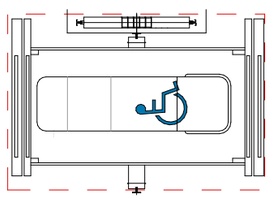
პროექტით გათვალისწინებულია , ოთხი საჯაციანი ლიფტი სამანქანო სართულის გარეშე. ლიფტის ძრავი და ყველა საჭირო კონსტრუქცია გათვალისწინებულია ლიფტის შახტაში. სუფთა კაბინის ზომები წარმოადგენს 2.40 მ X 1.40 მ-ზე. პროექტით გათვალისწინებული ლიფტები შესაბამისობაშია 2016 წლის 28 იანვრის №41-ე დადგინლებასთან.