К-281.00.00

Разрез А-А

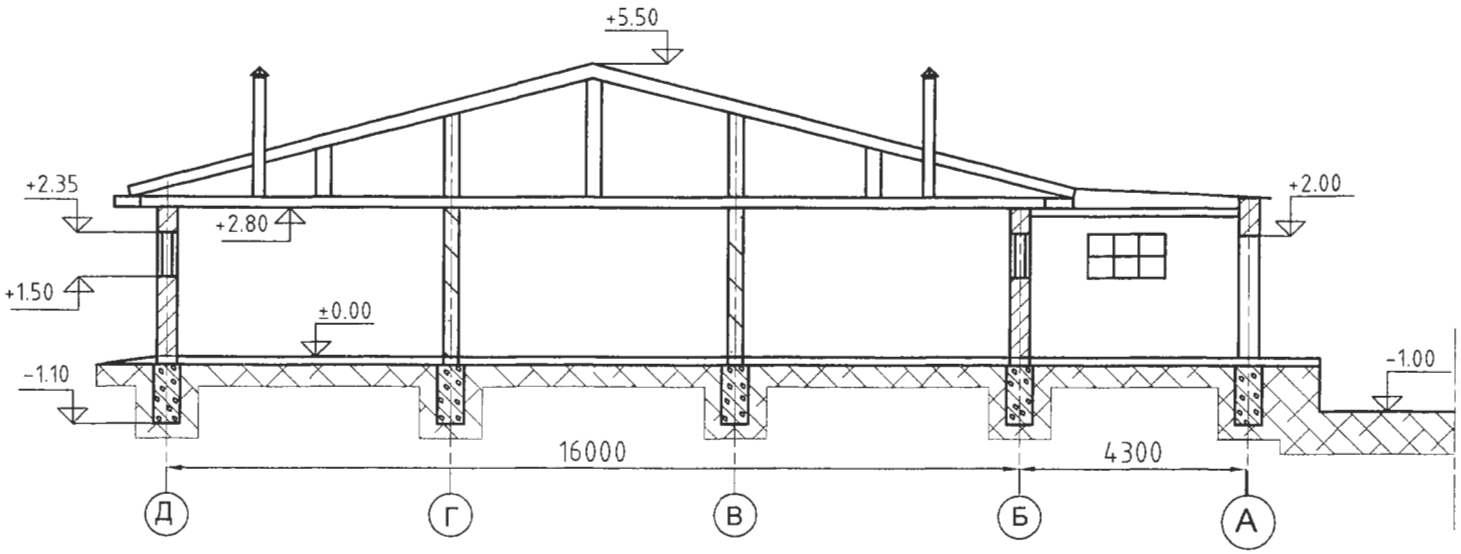

Фасад по осям 1-15

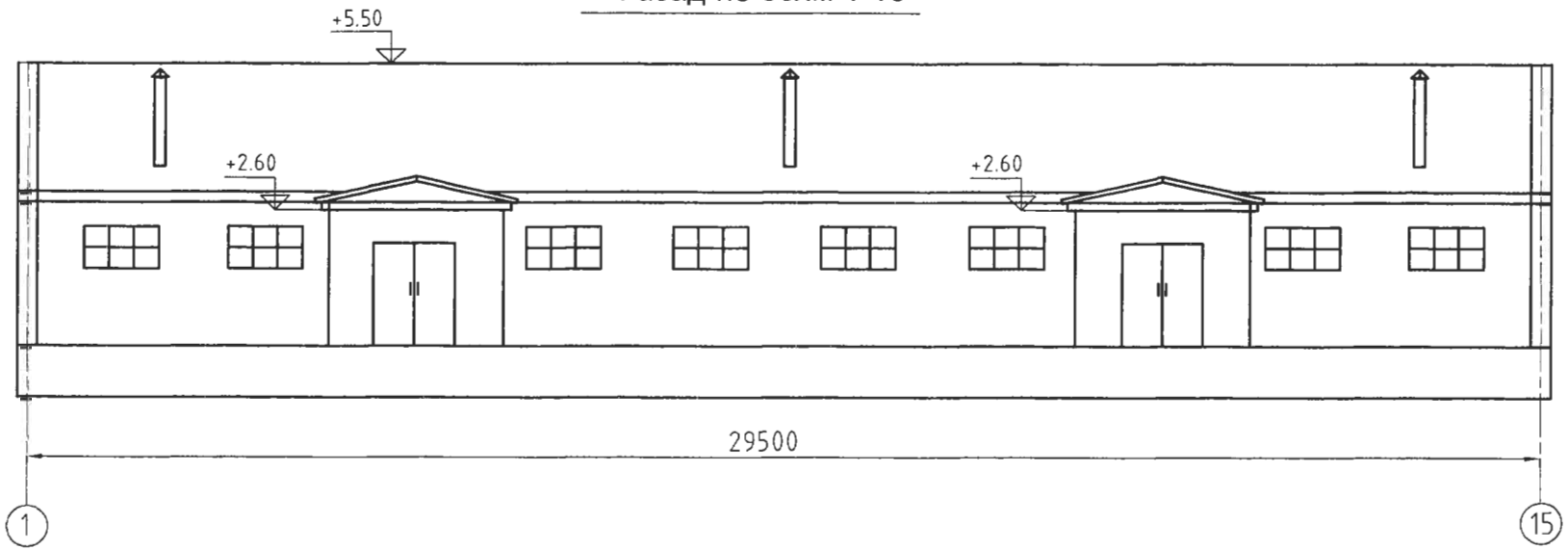

К-281.00.00
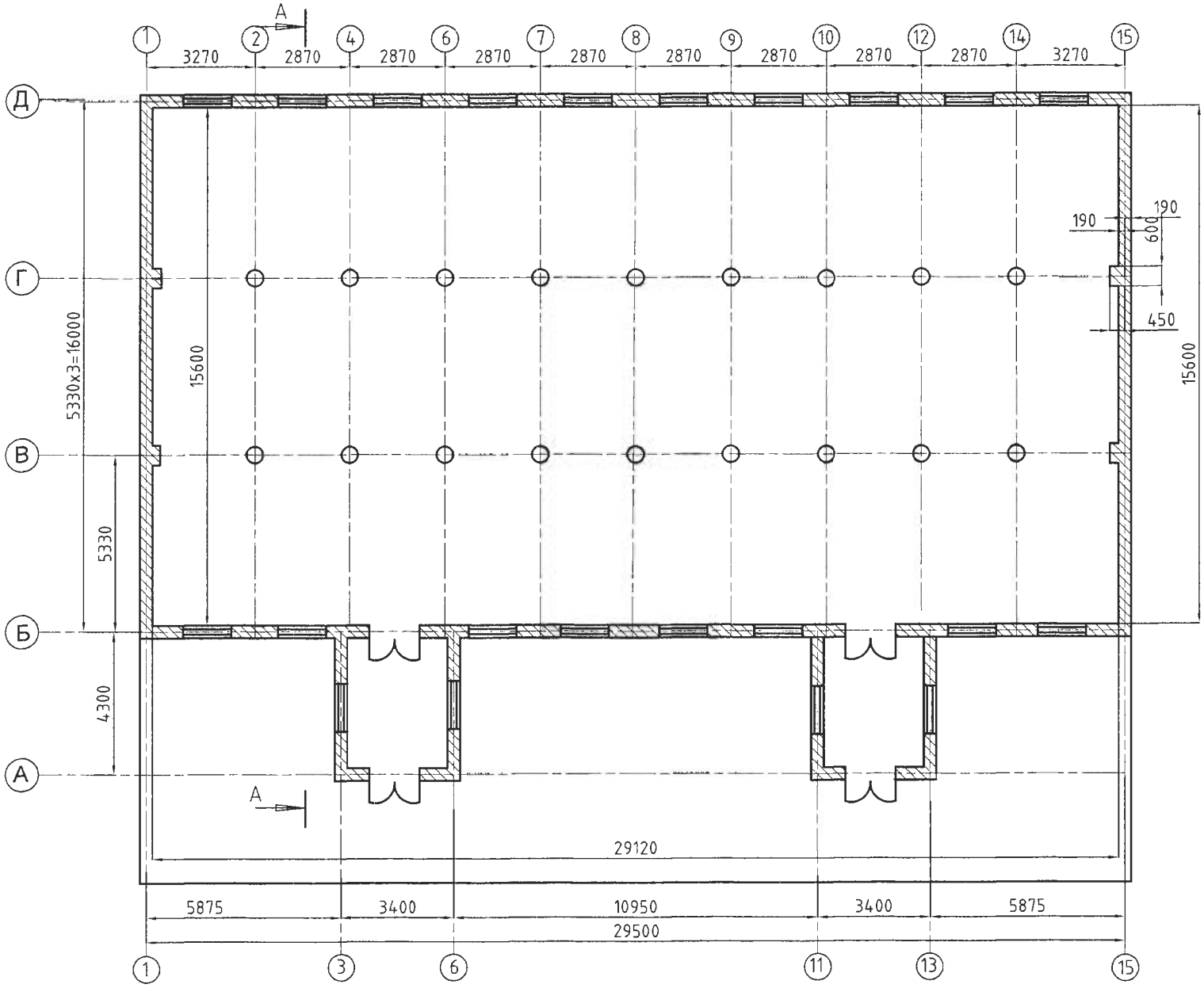
План на отм. ±0.00.(м-б 1:200)