სატენდერო დოკუმენტაცია

Direct Debit Georgia

შპს „დაირექტ დებიტ ჯორჯია“ ს/კ 205130464 აცხადებს ელექტრონულ ტენდერს **სწრაფი გადახდის აპარატის მეტალის კორპუსის** შესყიდვაზე.

დაინტერესებულმა პირებმა წინადადება უნდა წარმოადგინონ შესყიდვების ელექტრონული სისტემის- www.tenders.ge საშუალებით

ტენდერი ჩატარდება ვაჭრობის გარეშე.

შესყიდვის ობიექტი:

პროდუქტი	რაოდენობა
სწრაფი გადახდის აპარატის მეტალის კორპუსი (პროტოტიპის შექმნა)	**1**
სწრაფი გადახდის აპარატის მეტალის კორპუსი	**9**

მახასიათებლები

სწრაფი გადახდის აპარატის მეტალის კორპუსი
• მეტალის კონსტრუქცია უნდა დამუშავდეს ანტიკოროზიული გრუნტით და შემდეგ შეიღებოს თერმულად მითითებულ ფერებში
• ტერმინალის კარი - 3.0მმ, ფერი თეთრი
• ტერმინალის ზედა კარი - 2.0მმ, ფერი თეთრი
• ტერმინალის კორპუსი - 3.0მმ, ფერი ნარინჯი
• მონიტორის პანელი - 2.0მმ, ფერი ნარინჯი
• ტერმინალში მოთავსებული სეიფი - 3.0მმ, ფერი თეთრი
• ტერმინალის კარის საკეტის ძლიერი მექანიზმი - 2.5მმ, ფერი თეთრი
• ტერმინალის სეიფის საკეტის ძლიერი მექანიზმი - 2.5მმ, ფერი თეთრი
• ქეისი - 1.5მმ, ფერი თეთრი

Direct Debit Georgia

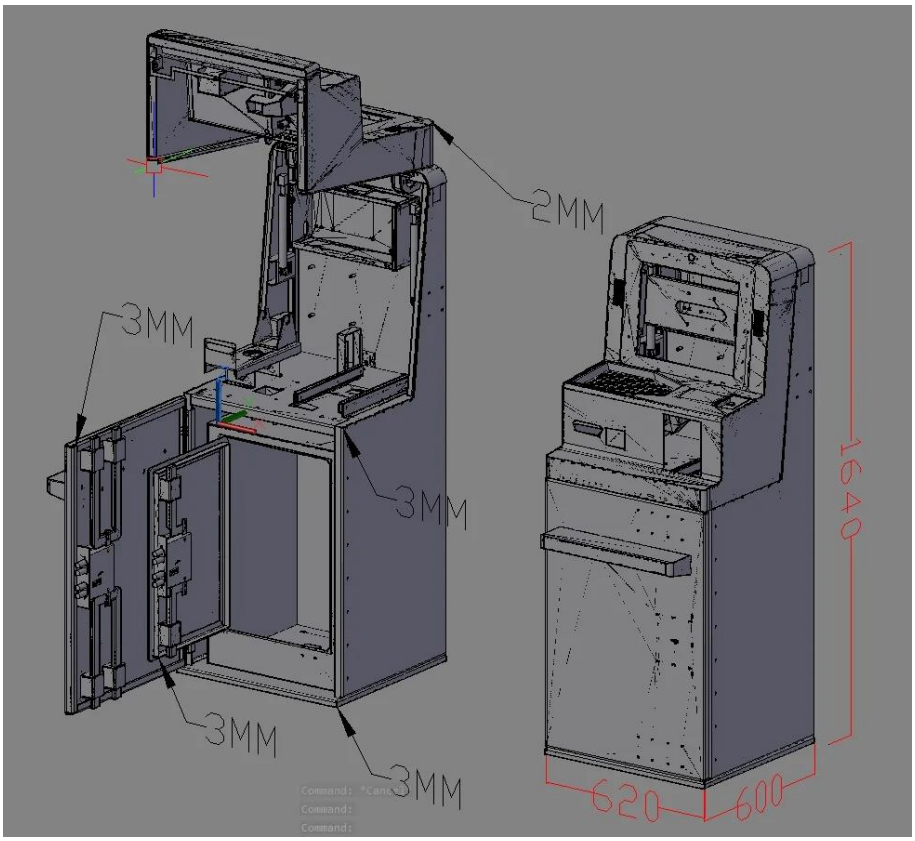

მოწოდების მისამართი და პირობები

ქ.თბილისი, შ.გოგიძის ქ. # 8

ფასში გათვალისწინებული უნდა იყოს პროდუქტის მოწოდება, დასაწყობება;

მოწოდება უნდა განხორციელდეს 2026 წლის 15 ივნისამდე

ანაზღაურება

მოწოდებიდან 5 დღის ვადაში

სატენდერო პირობები

ტენდერში მონაწილეობის მისაღებად პრეტენდენტმა საჭიროა სისტემაში ატვირთოს უფლებამოსილი პირის მიერ ხელმოწერილი და ბეჭდით დადასტურებული შემდეგი დოკუმენტაცია (PDF ფორმატის ფაილები):

- ✓ **დანართი N1**- კომპანიის რეკვიზიტები;
- ✓ **დანართი N2**- ფასების ცხრილი
    - ფასები დაფიქსირებული უნდა იყოს ლარში, დღგ-ს და კანონმდებლობით გათვალისწინებული გადასახადების ჩათვლით;
    - ღირებულებაში გათვალისწინებული უნდა იყოს პროდუქციის ადგილზე მოწოდება;
- ✓ **დანართი N3**- განხორციელებული პროექტების და შესრულებული სამუშაოების ჩამონათვალი;

ტენდერის მსვლელობის დროს ტექნიკურ და ტენდერის პროცესთან დაკავშირებით კითხვებზე დაუკავშირდით:

შალვა კენჭოშვილი - +995 591 111 928 shkenchoshvili@ddg.ge

შემოთავაზების მიღების ბოლო ვადაა 23/04/2026 15:00 საათი

- ტენდერში გამარჯვების კრიტერიუმია-ღირებულება და ხარისხი;

- განფასებაში შეცდომის არსებობის შემთხვევაში უპირატესობა მიენიჭება ერთეულის ფასს;

- სატენდერო შემოთავაზებაში და ელექტრონულად დაფიქსირებულ ფასთა ცდომილების (სხვაობის) შემთხვევაში უპირატესობა მიენიჭება ელექტრონულად დაფიქსირებულ ფასს;

- გამარჯვებულად მიიჩნევა და ხელშეკრულება დაიდება იმ მონაწილესთან, რომელიც წარმოადგენს უკეთეს ფასს და დააკმაყოფილებს სატენდერო ტექნიკურ მოთხოვნებს;

- ავანსის მოთხოვნის შემთხვევაში დამკვეთი უფლებამოსილია მოითხოვოს საბანკო გარანტია ავანსად გასაცემი თანხის ოდენობით, ასევე შემოსავლების სამსახურიდან გაცემული შედარების აქტი, რომელშიც არ უნდა ისახებოდეს დავალიანება.

- მომწოდებლის მხრიდან შესაძლებელია მოხდეს დასაბუთებული პრეტენზიის წარდგენა 3 დღის ვადაში. ვადის ათვლა ხორციელდება მომწოდებლისთვის იმ ინფორმაციის მიწოდების დღიდან, რომელსაც შეეხება პრეტენზია.

- დამკვეთის მიერ შესაძლებელია შეწყდეს ტენდერი, შესაბამისი მიზეზების არსებობის შემთხვევაში, რაზეც აუცილებლად ინფორმირებული იქნება ყველა მონაწილე; ასევე დამკვეთი იტოვებს უფლებას ტენდერი სცნოს ანულირებულად თუ ტენდერში მონაწილეობას მიიღებს მხოლოდ ერთი კომპანია;

- სხვა დანარჩენი პირობები, შემდგომში გამყიდველსა და მყიდველს შორის გათვალისწინებულ იქნება ნასყიდობის შესახებ ხელშეკრულებაში.

მადლობა დაინტერესებისთვის.

გისურვებთ წარმატებას.